Der Partner in Ihrer Nähe

HEDEMANN
Gabelstapler

7er-Serie Gabelstapler

Treibgas 6,0 bis 7,0 t

HEDEMANN
Gabelstapler

Hedemann GmbH
Oldenburger Straße 28
D-26639 Wiesmoor

Tel.: +49 (0) 49 44 / 14 50
Mail: kontakt@hedemann-stapler.de
Web: www.hedemann-stapler.de

Der Partner in Ihrer Nähe

Hedemann GmbH
Oldenburger Straße 28
D-26639 Wiesmoor

Tel.: +49 (0) 49 44 / 14 50
Mail: kontakt@hedemann-stapler.de
Web: www.hedemann-stapler.de

HEDEMANN Gabelstapler

TECHNISCHE DATEN

						Tier III		Non Certi	
KENNZEICHEN	1.1	Hersteller				Doosan	Doosan	Doosan	Doosan
	1.2	Modell				G60S-7	G70S-7	G60S-7	G70S-7
	1.3	Antrieb				Treibgas	Treibgas	Treibgas	Treibgas
	1.4	Bedienung				Sitzlenkung	Sitzlenkung	Sitzlenkung	Sitzlenkung
	1.5	Tragkraft		Q	kg	6 000	7 000	6 000	7 000
	1.6	Lastschwerpunkt		c	mm	600	600	600	600
	1.8	Vorbaumaß		x	mm	632	632	632	632
	1.9	Radstand		y	mm	2 300	2 300	2 300	2 300
GEWICHT	2.1	Gewicht	unbeladen		kg	8 745	9 425	8 745	9 425
	2.2	Achslast	beladen vorne/hinten		kg	13 280 / 1 530	14 615 / 1 875	13 280 / 1 530	14 615 / 1 875
	2.3	Achslast	unbeladen: vorne/hinten		kg	4 040 / 4 705	3 835 / 5 590	4 040 / 4 705	3 835 / 5 590
RÄDER UND FAHRWERK	3.1	Bereifung	L: Luft SE: Superelastik			L/SE	L/SE	L/SE	L/SE
	3.2	Reifen: Größe	vorne			8.25x15-14PR	8.25x15-14PR	8.25x15-14PR	8.25x15-14PR
	3.3	Reifen: Größe	hinten			8.25x15-14PR	8.25x15-14PR	8.25x15-14PR	8.25x15-14PR
	3.5	Anzahl der Reifen	vorne/hinten (x=Antrieb)			x 4/2	x 4/2	x 4/2	x 4/2
	3.6	Spurweite	vorne	b10	mm	1 584	1 584	1 584	1 584
	3.7	Spurweite	hinten	b11	mm	1 550	1 550	1 550	1 550
ABMESSUNGEN	4.1	Neigung Hubgerüst	vor / zurück	α/β	°	15 / 10	15 / 10	15 / 10	15 / 10
	4.2	Hubhöhe eingefahren		h1	mm	2 500	2 500	2 500	2 500
	4.3	Freihub		h2	mm	205	205	205	205
	4.4	Max. Hubhöhe	STD	h3	mm	3 000	3 000	3 000	3 000
	4.5	Hubhöhe ausgefahren		h4	mm	4 340	4 340	4 340	4 340
	4.7	Höhe des Fahrerschutzdach	(Kabine)	h6	mm	2 455	2 455	2 455	2 455
	4.8	Sitzhöhe		h7	mm	1 455	1 455	1 455	1 455
	4.20	Gesamtlänge		l2	mm	3 618	3 697	3 618	3 697
	4.21	Gesamtbreite		b1	mm	2 108	2 108	2 108	2 108
	4.22	Gabelzinkemaße (Dicke x Breite x Länge)		s,e,l	mm	60 x 180 x 1 200	60 x 180 x 1 200	60 x 180 x 1 200	60 x 180 x 1 200
		Gabelabstand	min x max	f1, f2	mm	410 x 2 032	410 x 2 032	410 x 2 032	410 x 2 032
	4.23	Gabelträger	ISO-Norm			IV	IV	IV	IV
	4.31	Bodenfreiheit	beladen, an tiefster Stelle	m1	mm	176	176	176	176
	4.32	Bodenfreiheit	beladen, Mitte Radstand	m2	mm	205	205	205	205
	4.33	Arbeitsgangbreite bei Palette 1000x1200 quer		Ast	mm	5 212	5 262	5 212	5 262
	4.34	Arbeitsgangbreite bei Paletten 800 x 1200 längs		Ast	mm	5 012	5 062	5 012	5 062
	4.35	Wenderadius		Wa	mm	3 380	3 430	3 380	3 430
	4.36	Kleinster Drehpunktabstand		b13	mm	1 279	1 279	1 279	1 279
LEISTUNG	5.1	Fahrgeschwindigkeit	beladen/unbeladen		km/h	22,6 / 23,7	22,5 / 23,4	22,6 / 23,7	22,5 / 23,4
	5.2	Hubgeschwindigkeit	beladen/unbeladen		mm/s	380 / 410	380 / 410	380 / 410	380 / 410
	5.3	Senkgeschwindigkeit	beladen/unbeladen		mm/s	490 / 460	490 / 460	490 / 460	490 / 460
	5.5	Max. Zugkraft	beladen, 1.6 km/h		kg	4 262	4 236	4 262	4 236
	5.7	Max. Steigfähigkeit	beladen/unbeladen		%	30	26.5	30	26.5
	5.10	Betriebsbremse				hydraulisch	hydraulisch	hydraulisch	hydraulisch
		Parkbremse				mechanisch	mechanisch	mechanisch	mechanisch
ANTRIEB	7.1	Hersteller/Art				PSI 4.3L (Tier III)	PSI 4.3L (Tier III)	PSI 4.3L (Non Certi)	PSI 4.3L (Non Certi)
	7.2	Leistung			kW	70 / 2 500	70 / 2 500	70 / 2 500	70 / 2 500
		Drehmoment			Nm/rpm	283,9 / 1 800	283,9 / 1 800	283,9 / 1 800	283,9 / 1 800
	7.4	Zylinder/Hubraum			ccm	6 / 4 294	6 / 4 294	6 / 4 294	6 / 4 294
	7.9	Batterie: Spannung/Stromstärke			V	12 / 75	12 / 75	12 / 75	12 / 75
		Getriebe: Art				Automatik	Automatik	Automatik	Automatik
		Getriebe: Anzahl Gänge vor/zurück				2 / 2	2 / 2	2 / 2	2 / 2
		Hydraulikdruck System			bar	190	215	190	215
	10.1	Hydraulikdruck Anbaugeräte			bar	140	140	140	140

Bemerkung: Alle angegebenen Werte sind gerundet. Produkte und Spezii kationen können kurzfristig und ohne Benachrichtigung geändert werden.
Die angegebenen Werte basieren auf Messungen unter normalen Einsatzverhältnissen und weichen u.U. ab.

ABMESSUNGEN

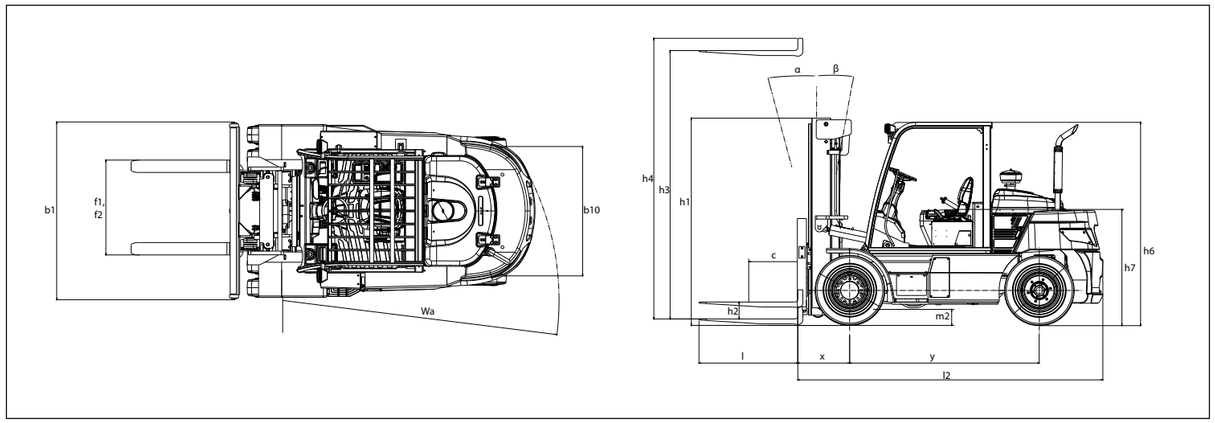

HUBGERÜSTTABELLE und TRAGFÄHIGKEIT

G60S-7

Hubgerüst	Maximale Hubhöhe	Bauhöhe eingefahren	Bauhöhe ausgefahren mit Lastenschutzgitter	Freihub mit Lastenschutzgitter	Tragfähigkeit G60S-7 Neigung Doppelbereift vor	Tragfähigkeit G60S-7 Neigung Doppelbereift zurück	Tragfähigkeit G60S-7 Tragfähigkeit Doppelbereift LSP 600mm
	mm	mm	mm	mm	Grad	Grad	kg
STD	3 000	2 495	4 275	205	15	10	6 000
	3 500	2 745	4 775	205	15	10	6 000
	3 700	2 845	4 975	205	15	10	6 000
	4 000	2 995	5 275	205	15	10	6 000
	4 500	3 345	5 775	205	15	10	6 000
	5 000	3 595	6 275	205	15	10	6 000
	5 500	3 845	6 775	205	15	10	5 875
	6 000	4 095	7 275	205	15	10	5 675
FFT	4 550	2 540	5 570	1 580	15	10	5 900
	5 000	2 690	6 020	1 730	15	10	5 725
	5 600	2 890	6 620	1 930	15	10	5 500
	6 050	3 040	7 070	2 080	15	10	5 300

G70S-7

Hubgerüst	Maximale Hubhöhe	Bauhöhe eingefahren	Bauhöhe ausgefahren mit Lastenschutzgitter	Freihub mit Lastenschutzgitter	Tragfähigkeit G70S-7 Neigung Doppelbereift vor	Tragfähigkeit G70S-7 Neigung Doppelbereift zurück	Tragfähigkeit G70S-7 Tragfähigkeit Doppelbereift LSP 600mm
	mm	mm	mm	mm	Grad	Grad	kg
STD	3 000	2 495	4 275	205	15	10	7 000
	3 500	2 745	4 775	205	15	10	7 000
	3 700	2 845	4 975	205	15	10	7 000
	4 000	2 995	5 275	205	15	10	7 000
	4 500	3 345	5 775	205	15	10	7 000
	5 000	3 595	6 275	205	15	10	7 000
	5 500	3 845	6 775	205	15	10	7 000
	6 000	4 095	7 275	205	15	10	6 900
FFT	4 550	2 540	5 570	1 580	15	10	7 000
	5 000	2 690	6 020	1 730	15	10	7 000
	5 600	2 890	6 620	1 930	15	10	6 725
	6 050	3 040	7 070	2 080	15	10	6 500

Alle Angaben basieren auf dem Standardgerät ohne Seitenschieber.