Der Partner in Ihrer Nähe

Hedemann GmbH
Oldenburger Straße 28
D-26639 Wiesmoor

Tel.: +49 (0) 49 44 / 14 50
Mail: kontakt@hedemann-stapler.de
Web: www.hedemann-stapler.de

HEDEMANN Gabelstapler

D40S-9, D45SC-9

Hubgerüst	Max. Hubhöhe	Bauhöhe eingefahren	Bauhöhe ausgefahren	Freihub	Tragfähigkeit							
					D40S-9, D45SC-9							
					Neigung				Tragfähigkeit			
			Mit Lastenschutzgitter	Mit Lastenschutzgitter	Einfachbereift		Doppelbereift		Einfachbereift		Doppelbereift	
					vor	zurück	vor	zurück	LSP 500mm	LSP 600mm	LSP 500mm	LSP 600mm
	mm	mm	mm	mm	Grad	Grad	Grad	Grad	kg	kg	kg	kg
STD	3.000	2.235	4.260	155	8	10	8	10	4.500	4.115	4.500	4.115
	3.300	2.385	4.560	155	8	10	8	10	4.500	4.115	4.500	4.115
	3.650	2.560	4.910	155	8	10	8	10	4.500	4.115	4.500	4.115
	4.000	2.885	5.260	155	8	10	8	10	4.500	4.115	4.500	4.115
	4.250	3.010	5.510	155	8	10	8	10	4.500	4.115	4.500	4.115
	4.850	3.460	6.110	155	8	8	8	8	4.000	3.655	4.400	4.115
	5.250	3.660	6.510	155	8	5	8	8	3.700	3.380	4.250	3.885
FF	3.000	2.215	4.235	1.015	8	10	8	10	4.500	4.115	4.500	4.115
FFT	4.000	2.095	5.260	895	8	8	8	8	4.500	4.115	4.500	4.115
	4.250	2.185	5.525	985	8	8	8	8	4.500	4.115	4.500	4.115
	4.500	2.270	5.780	1.070	8	8	8	8	4.500	4.115	4.500	4.115
	4.700	2.335	5.975	1.135	8	5	8	8	4.500	4.115	4.500	4.115
	5.150	2.485	6.425	1.285	8	5	8	8	4.200	3.845	4.300	3.935
	5.600	2.635	6.875	1.435	8	3	8	5	3.700	3.385	4.150	3.795
	6.050	2.785	7.325	1.585	8	3	8	3	2.900	2.655	4.000	3.660
	6.500	2.935	7.775	1.735	8	3	8	3	2.250	2.060	3.850	3.525
	7.000	3.115	8.275	1.915	8	3	8	3	1.650	1.510	3.700	3.385

D45S-9, D50SC-9

Hubgerüst	Max. Hubhöhe	Bauhöhe eingefahren	Bauhöhe ausgefahren	Freihub	Tragfähigkeit							
					D45S-9, D50SC-9							
					Neigung				Tragfähigkeit			
			Mit Lastenschutzgitter	Mit Lastenschutzgitter	Einfachbereift		Doppelbereift		Einfachbereift		Doppelbereift	
					vor	zurück	vor	zurück	LSP 500mm	LSP 600mm	LSP 500mm	LSP 600mm
	mm	mm	mm	mm	Grad	Grad	Grad	Grad	kg	kg	kg	kg
STD	3.000	2.220	4.410	155	8	10	8	10	5.000	4.570	5.000	4.570
	3.300	2.370	4.710	155	8	10	8	10	5.000	4.570	5.000	4.570
	3.450	2.445	4.860	155	8	10	8	10	5.000	4.570	5.000	4.570
	3.650	2.545	5.060	155	8	10	8	10	5.000	4.570	5.000	4.570
	4.000	2.870	5.410	155	8	10	8	10	4.950	4.525	5.000	4.570
	4.250	2.995	5.660	155	8	10	8	10	4.850	4.430	5.000	4.570
	4.850	3.455	6.260	155	8	8	8	10	4.400	4.020	4.700	4.295
	5.500	3.770	6.910	155	8	5	8	8	3.950	3.610	4.450	4.065
FF	3.000	2.200	4.385	850	8	10	8	10	5.000	4.570	5.000	4.570
FFT	3.700	1.985	5.115	635	8	8	8	8	5.000	4.570	5.000	4.575
	4.000	2.080	5.410	730	8	8	8	8	5.000	4.570	5.000	4.575
	4.250	2.170	5.675	820	8	8	8	8	5.000	4.570	5.000	4.575
	4.500	2.255	5.930	905	8	8	8	8	5.000	4.570	5.000	4.575
	4.700	2.320	6.125	970	8	5	8	8	5.000	4.570	5.000	4.575
	5.150	2.470	6.575	1.120	8	5	8	8	4.550	4.165	4.700	4.300
	5.600	2.620	7.025	1.270	8	3	8	5	4.400	4.025	4.550	4.165
	6.050	2.770	7.475	1.420	8	3	8	3	3.400	3.110	4.350	3.980
	6.500	2.920	7.925	1.570	8	3	8	3	2.700	2.470	4.200	3.845

Alle Angaben basieren auf dem Standardgerät ohne Seitenschieber.

D50C-9, D55SC-9

Hubgerüst	Max. Hubhöhe	Bauhöhe eingefahren	Bauhöhe ausgefahren	Freihub	Tragfähigkeit							
					D50C-9, D55SC-9							
					Neigung				Tragfähigkeit			
			Mit Lastenschutzgitter	Mit Lastenschutzgitter	Einfachbereift		Doppelbereift		Einfachbereift		Doppelbereift	
					vor	zurück	vor	zurück	LSP 500mm	LSP 600mm	LSP 500mm	LSP 600mm
	mm	mm	mm	mm	Grad	Grad	Grad	Grad	kg	kg	kg	kg
STD	2.750	2.220	4.160	165	8	10	8	10	5.500	5.030	5.500	5.030
	3.050	2.370	4.460	165	8	10	8	10	5.500	5.030	5.500	5.030
	3.400	2.545	4.810	165	8	10	8	10	5.500	5.030	5.500	5.030
	3.750	2.870	5.160	165	8	10	8	10	5.500	5.030	5.500	5.030
	4.000	2.995	5.410	165	8	10	8	10	5.350	4.895	5.500	5.030
	4.600	3.445	6.010	165	8	10	8	10	5.050	4.620	5.200	4.755
	5.000	3.645	6.410	165	8	5	8	10	4.400	4.025	5.000	4.575
	5.500	3.895	6.910	165	8	5	8	8	3.250	2.975	4.800	4.390
	5.800	4.045	7.210	165	8	5	8	8	2.650	2.425	4.700	4.300
FF	2.875	2.200	4.260	860	8	10	8	10	5.500	5.030	5.500	5.030
FFT	3.575	1.985	4.990	645	8	8	8	8	5.500	5.030	5.500	5.035
	3.875	2.080	5.285	740	8	8	8	8	5.500	5.035	5.500	5.035
	4.125	2.170	5.550	830	8	8	8	8	5.500	5.035	5.500	5.035
	4.575	2.320	6.000	980	8	5	8	5	5.500	5.035	5.450	5.035
	5.025	2.470	6.450	1.130	8	5	8	5	4.900	4.485	5.250	4.805
	5.325	2.570	6.750	1.230	8	3	8	5	4.550	4.165	5.100	4.670
	5.475	2.620	6.900	1.280	8	3	8	5	4.300	3.940	5.000	4.580
	5.925	2.770	7.350	1.430	8	3	8	5	3.500	3.205	4.900	4.485

D55C-9

Hubgerüst	Max. Hubhöhe	Bauhöhe eingefahren	Bauhöhe ausgefahren	Freihub	Tragfähigkeit					
					D55C-9					
					Neigung				Tragfähigkeit	
			Mit Lastenschutzgitter	Mit Lastenschutzgitter	Einfachbereift		Doppelbereift		Einfachbereift	
					vor	zurück	vor	zurück	LSP 500mm	LSP 600mm
	mm	mm	mm	mm	Grad	Grad	Grad	Grad	kg	kg
STD	2.750	2.220	4.160	165	8	10	8	10	5.500	5.500
	3.050	2.370	4.460	165	8	10	8	10	5.500	5.500
	3.400	2.545	4.810	165	8	10	8	10	5.500	5.500
	3.750	2.870	5.160	165	8	10	8	10	5.500	5.500
	4.000	2.995	5.410	165	8	10	8	10	5.500	5.500
	4.600	3.445	6.010	165	8	8	8	8	5.500	5.500
	5.000	3.645	6.410	165	8	5	8	5	5.000	5.200
	5.500	3.895	6.910	165	8	3	8	5	4.250	4.500
	5.800	4.045	7.210	165	8	3	8	5	3.600	3.700
FF	2.875	2.200	4.260	860	8	10	8	10	5.500	5.500
FFT	3.575	1.985	4.990	645	8	8	8	8	5.500	5.500
	3.875	2.080	5.285	740	8	8	8	8	5.500	5.500
	4.125	2.170	5.550	830	8	8	8	8	5.500	5.500
	4.575	2.320	6.000	980	8	3	8	8	5.500	5.500
	5.025	2.470	6.450	1.130	8	3	8	5	5.200	5.200
	4.325	2.570	6.750	1.230	8	3	8	3	4.500	4.600
	5.475	2.620	6.900	1.280	8	3	8	3	4.300	4.500
	5.925	2.770	7.350	1.430	8	3	8	3	3.300	3.500

Alle Angaben basieren auf dem Standardgerät ohne Seitenschieber.

DOOSAN

D40S-9 / D45S-9 / D50C-9 / D55C-9
D40SC-9 / D45SC-9 / D50SC-9 / D55SC-9

9ER SERIE GABELSTAPLER

Diesel 4,0 bis 5,5 t

Euro Stufe V

Hedemann GmbH
Oldenburger Straße 28
D-26639 Wiesmoor

Tel.: +49 (0) 49 44 / 14 50
Mail: kontakt@hedemann-stapler.de
Web: www.hedemann-stapler.de

HEDEMANN Gabelstapler

TECHNISCHE DATEN

Merkmale	1.1	Hersteller			Doosan	Doosan	Doosan	Doosan	Doosan	Doosan	Doosan	Doosan
	1.2	Modell			D40S-9	D45S-9	D50C-9	D55C-9	D40SC-9	D45SC-9	D50SC-9	D55SC-9
	1.3	Antrieb			Diesel	Diesel	Diesel	Diesel	Diesel	Diesel	Diesel	Diesel
	1.4	Bedienung			Sitzlenkung	Sitzlenkung	Sitzlenkung	Sitzlenkung	Sitzlenkung	Sitzlenkung	Sitzlenkung	Sitzlenkung
	1.5	Tragkraft	Q	kg	4.000	4.500	5.000	5.500	4.000	4.500	5.000	5.500
	1.6	Lastschwerpunkt	c	mm	600	600	600	600	500	500	500	500
	1.8	Bedienung	x	mm	560	560	570	570	560	560	560	570
	1.9	Radstand	y	mm	2.015	2.115	2.115	2.115	2.015	2.015	2.115	2.115
Gewicht	2.1	Gesamtgewicht unbeladen		kg	6.100	6.530	6.930	7.300	5.795	6.100	6.530	6.930
	2.2	Achslast, beladen, vorne/hinten		kg	9.115/985	9.960/1.070	10.770/1.160	11.565/1.235	8.390/905	9.115/985	9.960/1.070	10.770/1.160
	2.3	Achslast, beladen, vorne/hinten		kg	2.425/3.675	2.630/3.900	2.655/4.275	2.705/4.595	2.255/3.540	2.425/3.675	2.630/3.900	2.655/4.275
Fahrwerk	3.1	Bereifung: L=Luft		-	L	L	L	L	L	L	L	L
	3.2	Reifengröße, vorne		-	300X15-18PR/ 7,50X16-12PR	300X15-18PR/ 7,50X16-12PR	300X15-18PR/ 7,50X16-12PR	300X15-18PR/ 7,50X16-12PR	8,25X15-14PR/ 7,50X16-12PR	300X15-18PR/ 7,50X16-12PR	300X15-18PR/ 7,50X16-12PR	300X15-18PR/ 7,50X16-12PR
	3.3	Reifengröße, hinten		-	7,00X12-12PR	7,00X12-12PR	7,00X12-14PR	7,00X12-14PR	7,00X12-12PR	7,00X12-12PR	7,00X12-12PR	7,00X12-14PR
	3.5	Räder (x = Antrieb), vorne/hinten		-	2X/2	2X/2	2X/2	2X/2	2X/2	2X/2	2X/2	2X/2
	3.6	Spurweite, vorne	b11	mm	1.155 / 1.290	1.155 / 1.290	1.155 / 1.290	1.155 / 1.290	1.140 / 1.290	1.155 / 1.290	1.155 / 1.290	1.155 / 1.290
	3.7	Spurweite, hinten	b12	mm	1.115	1.115	1.115	1.115	1.115	1.115	1.115	1.115
Abmessungen	4.1	Neigung Hubgerüst, vor/zurück	α/β	°	8/10	8/10	8/10	8/10	8/10	8/10	8/10	8/10
	4.2	Höhe Hubgerüst eingefahren	h1	mm	2.230	2.230	2.230	2.230	2.225	2.230	2.230	2.230
	4.3	Freihub	h2	mm	160	160	170	170	160	160	160	170
	4.4	Max. Hubhöhe	h3	mm	3.000	3.000	3.050	3.050	3.000	3.000	3.000	3.050
	4.5	Höhe Hubgerüst ausgefahren	h4	mm	4.270	4.420	4.470	4.470	4.265	4.270	4.420	4.470
	4.7	Höhe über Fahrerschutzdach	h6	mm	2.230	2.230	2.230	2.230	2.225	2.230	2.230	2.230
	4.8	Sitzhöhe	h7	mm	1.225	1.225	1.225	1.225	1.220	1.225	1.225	1.225
	4.19	Gesamtlänge	l1	mm	4.200	4.480	4.530	4.560	4.160	4.200	4.480	4.530
	4.20	Länge einschl. Gabelrücken	l2	mm	3.000	3.260	3.300	3.340	2.995	3.000	3.260	3.300
	4.21	Gesamtbreite	b1	mm	1.455	1.455	1.455	1.455	1.370	1.455	1.455	1.455
	4.22	Gabeln: Dicke x Breite x Länge		mm	50X150X1.050	50X150X1.200	50X150X1.200	50X150X1.200	50X150X1.050	50X150X1.050	50X150X1.200	50X150X1.200
	4.23	Gabelträger ISO 2328, Typ A,B		-	III	IV	IV	IV	III	III	IV	IV
	4.24	Gabelträgerbreite	m1	mm	1.250	1.330	1.330	1.330	1.250	1.250	1.330	1.330
	4.31	Bodenfreiheit, beladen, tiefste Stelle	m1	mm	160	160	160	160	150	160	160	160
	4.32	Bodenfreiheit, beladen, Mitte Radstand	m2	mm	205	205	205	205	205	205	205	205
	4.34.1	Arbeitsgangbreite bei Paletten 1.000 x 1.200 quer	Ast	mm	4.560	4.610	4.640	4.670	4.515	4.560	4.610	4.640
	4.34.2	Arbeitsgangbreite bei Paletten 800 x 1.200 längs	Ast	mm	4.760	4.810	4.840	4.870	4.715	4.760	4.810	4.840
	4.35	Wenderadius	Wa	mm	2.800	2.850	2.870	2.900	2.755	2.800	2.850	2.870
	4.36	Kleinster Drehpunktabstand	b13	mm	2.725	2.775	2.845	2.885	2.670	2.725	2.775	2.845
Leistung	5.1	Geschwindigkeit: Fahren, beladen/unbeladen		km/h	24,0/26,0	24,0/26,0	24,0/26,0	24,0/26,0	24,0/26,0	24,0/26,0	24,0/26,0	24,0/26,0
	5.2	Geschwindigkeit: Heben, beladen / unbeladen		mm/s	0,55/0,60	0,54/0,60	0,53/0,60	0,52/0,60	0,56/0,60	0,55/0,60	0,54/0,60	0,53/0,60
	5.3	Geschwindigkeit: Senken, beladen / unbeladen		mm/s	0,45/0,50	0,45/0,50	0,45/0,50	0,45/0,50	0,45/0,50	0,45/0,50	0,45/0,50	0,45/0,50
	5.4	Zugkraft, beladen (1,6 km/h)		N	33.540	33.564	33.390	33.170	34.075	33.540	33.564	33.390
	5.5	Max. Zugkraft, beladen		N	36.894	36.970	36.816	36.595	37.498	36.894	36.970	36.816
	5.7	Steigfähigkeit, beladen (1,6 km/h)		%	34,5	31,5	28,5	26	38,5	34,5	31,5	28.5
	5.8	Max. Steigfähigkeit, beladen		%	38,5	35	31,5	29	43	38,5	35	31.5
	5.10	Betriebsbremse		-	Fuß/hydraulisch	Fuß/hydraulisch	Fuß/hydraulisch	Fuß/hydraulisch	Fuß/hydraulisch	Fuß/hydraulisch	Fuß/hydraulisch	Fuß/hydraulisch
Antrieb	7.1	Motor: Hersteller/Typ		-	DI	DI	DI	DI	DI	DI	DI	DI
	7.2	Motorleistung (DIN ISO1585)		kW	55,4	55,4	55,4	55,4	55,4	55,4	55,4	55.4
	7.3	Nenndrehzahl		min-1	2.200	2.200	2.200	2.200	2.200	2.200	2.200	2.200
	7.3.1	Drehmoment (1/min)		N•m	360 @ 1.400	360 @ 1.400	360 @ 1.400	360 @ 1.400	360 @ 1.400	360 @ 1.400	360 @ 1.400	360 @ 1.400
	7.4	Zylinder/Hubraum	cc	-/cm3	4/3.409	4/3.409	4/3.409	4/3.409	4/3.409	4/3.409	4/3.409	4/3.409
	7.5	Kraftstoffverbrauch nach VDI-Zyklus		l/h	5,2	5,2	5,2	5,2	5,2	5,2	5,2	5,2
	7.10	Batteriespannung/Stromstärke		V/Ah	12/100	12/100	12/100	12/100	12/100	12/100	12/100	12/100
SONSTIGES	10.1	Hydraulikdruck für Anbaugeräte		bar	160	160	160	160	160	160	160	160
	10.2	Ölmenge für Anbaugeräte		l/min	110	110	110	110	110	110	110	110
	10.4	Tankvolumen		l	105	119	119	119	105	105	119	119
	10.7	Schalldruckpegel nach EN 12 053		dB(A)	79	79	79	79	79	79	79	79

Bemerkung: Alle angegebenen Werte sind gerundet. Produkte und Spezifikationen können kurzfristig und ohne Benachrichtigung geändert werden. Die angegebenen Werte basieren auf Messungen unter normalen Einsatzverhältnissen und weichen u.U. ab.

ABMESSUNGEN

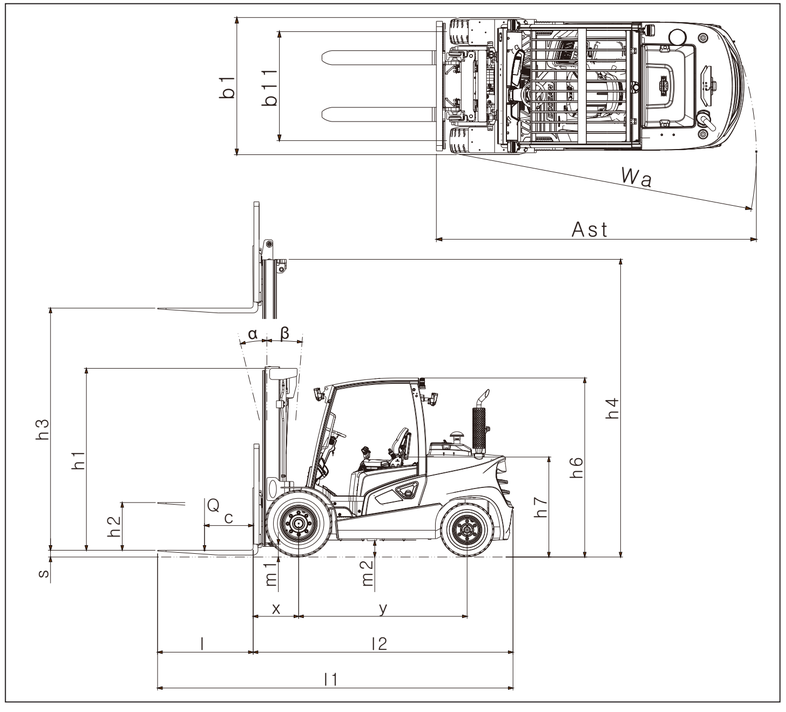

HUBGERÜSTTABELLE und TRAGFÄHIGKEIT

D40SC-9

Hubgerüst	Max. Hubhöhe	Bauhöhe eingefahren	Bauhöhe ausgefahren	Freihub	Tragfähigkeit							
					D40SC-9							
					Neigung				Tragfähigkeit			
			Mit Lastenschutzgitter	Mit Lastenschutzgitter	Einfachbereift		Doppelbereift		Einfachbereift		Doppelbereift	
					vor	zurück	vor	zurück	LSP 500mm	LSP 600mm	LSP 500mm	LSP 600mm
	mm	mm	mm	mm	Grad	Grad	Grad	Grad	kg	kg	kg	kg
STD	3.000	2.235	4.260	155	8	10	8	10	4.000	3.655	4.000	3.655
	3.300	2.385	4.560	155	8	10	8	10	4.000	3.655	4.000	3.655
	3.650	2.560	4.910	155	8	10	8	10	4.000	3.655	4.000	3.655
	4.000	2.885	5.260	155	8	10	8	10	4.000	3.655	4.000	3.655
	4.250	3.010	5.510	155	8	10	8	10	4.000	3.655	4.000	3.655
	4.850	3.460	6.110	155	8	10	8	10	3.650	3.335	3.750	3.430
	5.250	3.660	6.510	155	8	8	8	10	3.200	3.925	3.600	3.290
FF	3.000	2.215	4.235	1.015	8	10	8	10	4.000	3.655	4.000	3.500
FFT	4.000	2.095	5.260	895	8	8	8	8	4.000	3.660	4.000	3.655
	4.250	2.185	5.525	985	8	8	8	8	4.000	3.660	4.000	3.660
	4.500	2.270	5.780	1.070	8	8	8	8	4.000	3.660	4.000	3.660
	4.700	2.335	5.975	1.135	8	5	8	8	4.000	3.660	4.000	3.660
	5.150	2.485	6.425	1.285	8	5	8	5	3.700	3.385	3.850	3.525
	5.600	2.635	6.875	1.435	8	3	8	3	3.600	3.295	3.700	3.385
	6.050	2.785	7.325	1.585	8	3	8	3	3.000	2.745	3.550	3.250
	6.500	2.935	7.775	1.735	8	3	8	3	2.350	2.150	3.450	3.155
	7.000	3.115	8.275	1.915	8	3	8	3	1.750	1.600	3.300	3.020

Alle Angaben basieren auf dem Standardgerät ohne Seitenschieber.