BAUMANN SEITENSTAPLER

DAS ORIGINAL AUS CAVAION

Seit knapp 50 Jahren vertrauen Kunden weltweit den bewährten Baumann Seitenstaplern. So entwickeln, konstruieren und bauen wir Maschinen, die sich auch im härtesten Einsatz bewähren. Mit unserem dichten Vertriebs- und qualifiizierten Servicenetz auf allen Kontinenten setzen wir kundenspezifiische Transportlösungen um. Die Kompetenz des Unternehmens wurde dabei kontinuierlich erweitert und an die Erfordernisse und Möglichkeiten des globalen Marktes angepasst.

BAUMANN ELQ 30-50

Kompakt und Effiizient
Batterie-
Schnellwechselsystem 120V -
AC Technologie

© BAUMANN S.r.l. Technische Änderungen vorbehalten. Einige Abbildungen zeigen Zubehör, welches nicht serienmäßig ist.

AWARD FOR INNOVATION 2016
Fork Lift Truck Association
Winner

HEDEMANN Gabelstapler

Hedemann GmbH
Oldenburger Straße 28
D-26639 Wiesmoor

Tel.: +49 (0) 49 44 / 14 50
Mail: kontakt@hedemann-stapler.de
Web: www.hedemann-stapler.de

Der Partner in Ihrer Nähe

HEDEMANN Gabelstapler

Modell			ELQ 30	ELQ 40	ELQ 50
Technische Daten					
Hublast	Q	Kg	3000	4000	5000
Schwerpunktabstand	C	mm	600/700	600/700	600/700
Gabellaenge	l	mm	1200/1400	1200/1400	1200/1400
Zinkenbreite	b	mm	150	150	200
Zinkendicke	s	mm	50	50	50
Fahrantrieb (Art)			Elektro	Elektro	Elektro
Lenkungsart			Hydrostatic		
Bereifungsart			Luftbereifung / Pneumatic tyres		
Abmessungen					
Gesamtlaenge	L	mm	3980	3980	3980
Gesamtbreite	B	mm	1950/2150	1950/2150	1950/2150
Bauhoehe eingefahren	h1	mm	2850	2850	2850
Bauhoehe ausgefahren	h4	mm	4880	4880	4880
Kabinenhoehe/max Dachgitter	H	mm	2610/2710	2610/2710	2610/2710
Maximalhub 1)	h3	mm	4000	4000	4000
Freihub	h2	mm	600	600	600
Neigung auf/ab		°	1200±4.36/1400±3.61		
Plattformhoehe 3)	P	mm	750	750	750
Plattformbreite 2)	N	mm	1200/1400	1200/1400	1200/1400
Ausfahrweg seitlich	F	mm	1300/1500	1300/1500	1300/1500
Lastabstand max.	x	mm	100	100	100
Rahmeneinschnitt	E	mm	1370	1370	1370
Zinkenabstand max.	d	mm	1300	1300	1300
Wenderadius innen	R	mm	690	690	690
Wenderadius aussen	W	mm	4150/4280		
Arbeitsgangbreite	A	mm	2270/2460		
Gangbreite	G	mm	3840/3970		
Leistung					
Fahren mit/ohne Last		Km/h	20/20		
Heben mit/ohne Last		m/s	0,32/0,32		
Senken mit/ohne Last		m/s	0,4/0,3		
Ausfahrgeschwindigkeit		m/s	0,35		
Zugkraft am Haken max.		kN	28		
Steigvermoegen mit/ohne Last		%	16/18		
Gewicht					
Eigengewicht (inkl. 2450Kg Batterie)		Kg	8000/8500	8700/9200	9000/9500
Achslast max. vorn		Kg	7000/7500	7500/8000	8000/8500
Achslast max. hinten		Kg	7500/8000	8000/8500	8500/9000
Fahrwerk					
Reifen (Anzahl) vorn/hinten			2/2	2/2	2/2
Reifen Nenngroesse		Zoll	27x10-12''	27x10-12''	28x12,5-15''
Reifen Aussendurchmesser		mm	695	695	695
Radstand	Y	mm	2420		
Spurweite vorn	Sp1	mm	1200=1615/1400=1815		
Spurweite hinten	Sp2	mm	1200=1670/1400=1870		
Bodenfreiheit	Unten Hubgeruest	mm	190	190	190
Betriebsbremse (Fuss)	hydraulisch		Hinterachse		
Feststellbremse	hydraulisch		Hinterachse		
Antrieb					
Batterie Typ	5 EPZS	Spann. 120V	5MLM - 5EPZS		
Batteriekapazität		Ah	525/625	525/625	625/700
Fahrmotoren	Anzahl		1 x 20 kW - S1	1 x 20 kW - S1	1 x 20 kW - S1
Fahrschaltung	Schaltart	Hand/Hebe.	Hand	Hand	Hand
Schaltstufen	Vor/Rückwärts		Stufenlos / Direct		
Steuerung	Mosfet	Inverter	Impuls	Impuls	Impuls
Hubmotor			20 kW S2 60min	20 kW S2 60min	20 kW S2 60min

BAUMANN ELQ 30-50

BAUMANN ELQ 30-50. Neben den bekannt starken Leistungsdaten der Baumann-Seitenstapler fiindet man in dieser Baureihe auch:

- Absolute Energieeffiizienz mit 120V AC Technologie für lange Einsatzzeiten;
- Einfacher und schneller Batteriewechsel für Mehrschichteinsätze;
- Flexibel und wendig durch extreme Kompaktheit.

ELQ 30 - 50	Hubhöhe h3 mm	Bauhöhe eingefahren h1 mm	Bauhöhe ausgefahren h4 mm	Freihub h2 mm
Duplex-Standardmast ST	3700	Auf Anfrage		
	4000	2850	4880	600
	4500	3100	5380	600
	5000	3350	5880	600
	5500	3600	6380	600
	6000	3850	6880	600
	6500	Auf Anfrage		
Triplex-Freihubmast TR	4500	2350	5380	1470
	5100	2550	5980	1670
	5400	2650	6280	1770
	5700	2750	6580	1870
	6000	2860	6880	1970
	6300	2950	7180	2070
	6600	3050	7480	2170
	6900	3150	7780	2270
	7200	3250	8080	2370
	7500	3350	8380	2470

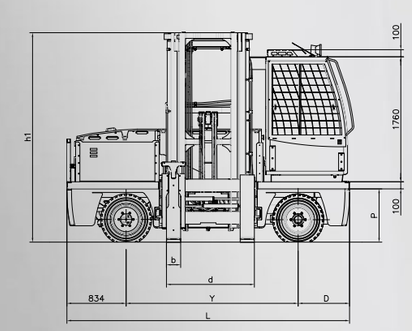

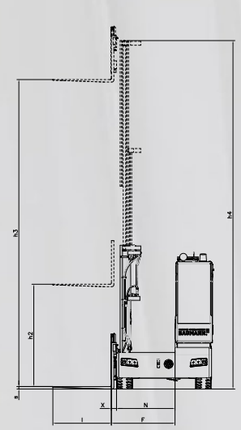

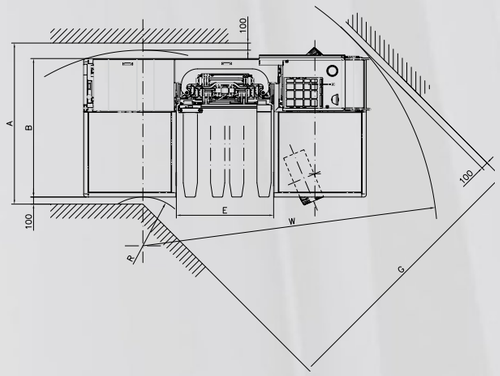

Einige Details des neuen 120 V System auf dem neuen BAUMANN ELQ

HEDEMANN Gabelstapler

Hedemann GmbH
Oldenburger Straße 28
D-26639 Wiesmoor

Tel.: +49 (0) 49 44 / 14 50
Mail: kontakt@hedemann-stapler.de
Web: www.hedemann-stapler.de